PARTNER OFICIAL

Serie Hermet 10 Advance

Ficha técnica: FC-01

e·ventanas

Eficiencia energética a un clic

Serie Hermet 10 Advance

- ✓ Ventana altamente eficiente, idónea para las personas que buscan las mejores prestaciones.
- ✓ Sistema de perfiles Kömmerling de 70 mm de profundidad.
- ✓ La ventana Hermet 10 Advance ofrece un valor **$U_{H,M}$: 1,3** w/m².k. Un aislamiento térmico óptimo.
- ✓ Sus perfiles destacan por su robustez y gran resistencia al impacto.
- ✓ Refuerzo de acero cincado en todos los tramos de la ventana.
- ✓ La ventana **Hermet 10** Advance con cierre estanco, no permite la filtración de ondas sonoraspor lo que en función del vidrio montado podemos llegar a aislamientos de 47 db.
- ✓ Disponible en una amplia gama de colores y acabados imitación madera.
- ✓ Formulación greenline exenta de metales pesados que garantiza el uso de materiales ecológicos completamente reciclables.
- ✓ Garantía de calidad permanente en los perfiles de hasta 10 años.
- ✓ Perfiles de PVC con la mejor calidad del mercado.
- ✓ Preparado para el alojamiento de todo tipo de secciones de vidrio, compatible con los vidrios altamente eficientes proporcionados por **Hermet 10.**

SECCIÓN LATERAL

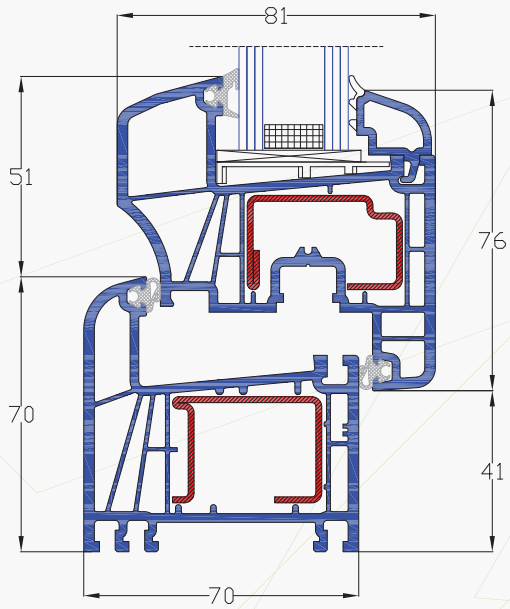

MÁXIMA SATISFACCIÓN GARANTIZADA

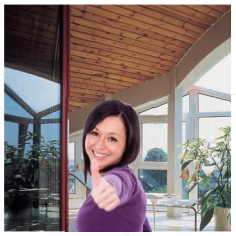

Hermet 10, una vez más, se adelanta e incorpora la ventana Hermet 10 Advance, con diseños más actuales, formas más suaves, volúmenes más estilizados y con unas prestaciones de luminosidad y aislamiento térmico acústico muy superiores a las ventanas habituales.

Marcado CE

- ✓ **Transmitancia Térmica $U_{H,M}$:** 1,3 w/m².K
- ✓ **Conductividad térmica:** 0,16 w/m.K
- ✓ **Aislamiento Acústico:** 35-47 db
- ✓ **Permeabilidad al Aire:** CLASE 4
- ✓ **Estanqueidad al Agua:** E900
- ✓ **Resistencia al Viento:** CLASE C5

CAJÓN DE PERSIANA Hermet 10

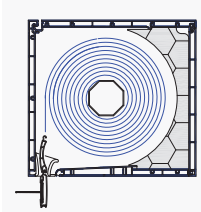

Aporta **Mayor Aislamiento Térmico** y **Acústico** que los cajones tradicionales, debido a los 10 mm de esp. de los perfiles que lo conforman, tambien a los testeros de ABS probistos de **Junta de Goma** perimetral con las guias solapadas, y por supuesto a la incorporación de **Aislamiento Térmico**. (186/210/230 mm).

HERRAJE PERIMETRAL COMPLETO

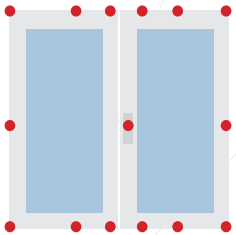

La serie Advance de Hermet 10 está fabricada con herrajes en todas las hojas. El número de puntos fuertes puntos depende de la apertura, número de hojas y ancho y alto de las mismas.

ETIQUETA DE EFICIENCIA ENERGÉTICA DE VENTANA

La serie Advance de Hermet 10 dispone de Etiqueta de Eficinecia Energética, que avalan los datos aportados en esta ficha técnica. Hermet 10 es la primera

Gama de Colores Foliado y Kolorten

BLANCO | EMBERO | NOGAL | SAPELLI | CAOBA | OTROS FOLIADOS | CARTA KOLORTEN

Calificación de la Serie Advance

ACÚSTICA	TÉRMICA	SEGURIDAD	ESTÉTICA
*****	*****	*****	*****

Copyright © 2013. e-ventanas.com. Queda prohibida la reproducción total o parcial del contenido sin autorización.