PARTNER OFICIAL

Serie Hermet 10 Advance

Ficha técnica: FD-01

e·ventanas

Eficiencia energética a un clic

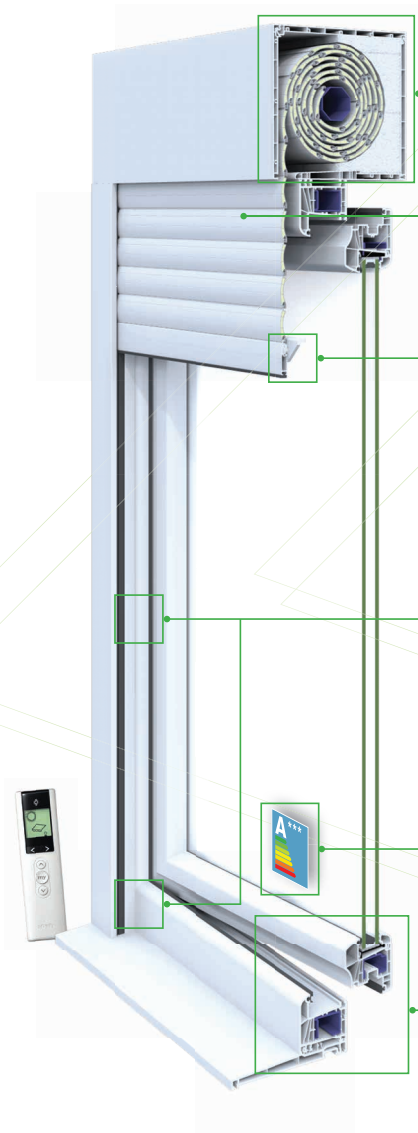

CAJÓN DE PERSIANA Hermet 10

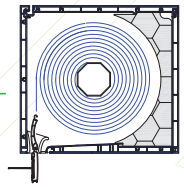

Aporta **Mayor Aislamiento Térmico** y **Acústico** que los cajones tradicionales, debido a los 10 mm de esp. de los perfiles que lo conforman, tambien a los testeros de ABS probistos de **Junta de Goma** perimetral con las guias solapadas, y por supuesto a la incorporación de **Aislamiento Térmico**. (186/210/230 mm).

LAMA DE PERSIANA

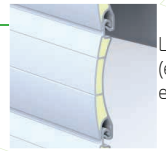

Lama de aluminio rellena de aislamiento térmico (espuma de poliuretano expandido), para aumentar el conjunto del aislamiento térmico de la ventana.

TOPE OCULTO

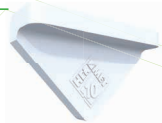

Tope de persiana oculto y discreto, diseñado para una ventana dónde los detalles, si importan.

HERRAJE PERIMETRAL COMPLETO

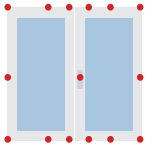

La serie Advance de Hermet 10 está fabricada con herrajes en todas las hojas. El número de puntos fuertes puntos depende de la apertura, número de hojas y ancho y alto de las mismas.

ETIQUETA DE EFICIENCIA ENERGÉTICA DE LA VENTANA

La serie Advance de Hermet 10 dispone de Etiqueta de Eficinecia Energética, que avalan los bajos valores de transmitancía térmica indicados.
Hermet 10 es pionera en España en suministrar sus ventanas con Etiqueta de Eficiencia Energética.

SECCIÓN LATERAL

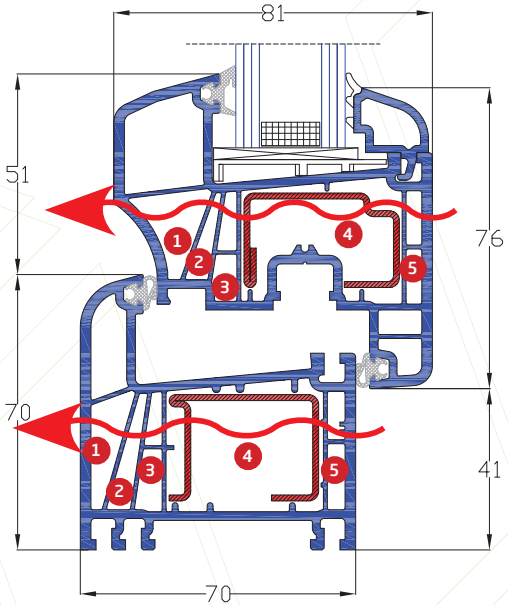

CARACTERÍSTICAS

Sistema de perfiles Kömmerling de 70 mm de profundidad y 5 cámaras de aislamiento.
1 cámara para el alojamiento del refuerzo de 3 mm de espesor en paredes principales.
Refuerzo de acero zincado de 1,5 mm de espesor.
Galce inclinado 5º para facilitar la evacuación de aguas pluviales.
Capacidad de galce para vidrios de 3 mm hasta 39 mm.
Formulación GREENLINE exenta de metales pesados.
La ventana Hermet 10 Advance ofrece un valor **$U_{H,M}$: 1,3** w/m2.k. Un aislamiento térmico óptimo. Sus perfiles destacan por su robustez y gran resistencia al impacto.
La ventana Hermet 10 Advance con cierre estanco, no permite la filtración
de ondas sonoraspor lo que en función del vidrio montado podemos llegar a
aislamientos de 47 db.

Transmitancia Térmica $U_{H,M}$:	1,3 w/m².K
Conductividad térmica:	0,16 w/m.K
Aislamiento Acústico:	35-47 db
Permeabilidad al Aire:	CLASE 4
Estanqueidad al Agua:	E900
Resistencia al Viento:	CLASE C5

GAMA DE COLORES, FOLIADO Y KOLORTEN

BLANCO | EMBERO | NOGAL | SAPELLI | CAOBA | OTROS FOLIADOS | CARTA KOLORTEN

Copyright © 2013. e-ventanas.com. Queda prohibida la reproducción total o parcial del contenido sin autorización.